TEMPER

ШАРОВЫЕ КРАНЫ

TEMPER

Официальный дилер ООО «Темпер»

Россия, г. Пенза, пр-д Г. Титова, 4а
Тел./факс: +7 (8412) 23-33-23

zakaz@ngs-penza.ru
ngs-penza.ru

НефтеГазСервис
ПОСТАВКИ ТРУБОПРОВОДНОЙ АРМАТУРЫ

TEMPER

СОДЕРЖАНИЕ

О ПРОДУКЦИИ . . . 3

КРАН ШАРОВОЙ СТАНДАРТНОПРОХОДНОЙ ***280 РЕЗЬБОВОЕ/РЕЗЬБОВОЕ*** . . . 5

КРАН ШАРОВОЙ СТАНДАРТНОПРОХОДНОЙ ***282 ПРИВАРНОЕ/ПРИВАРНОЕ*** . . . 6

КРАН ШАРОВОЙ СТАНДАРТНОПРОХОДНОЙ ***282 ПРИВАРНОЕ/ПРИВАРНОЕ***
с фланцем для установки привода . . . 7

КРАН ШАРОВОЙ СТАНДАРТНОПРОХОДНОЙ ***283 ФЛАНЦЕВОЕ/ФЛАНЦЕВОЕ*** . . . 8

КРАН ШАРОВОЙ СТАНДАРТНОПРОХОДНОЙ ***283 ФЛАНЦЕВОЕ/ФЛАНЦЕВОЕ***
с фланцем для установки привода . . . 9

КРАН ШАРОВОЙ СТАНДАРТНОПРОХОДНОЙ ***284 ФЛАНЦЕВОЕ (PN25)/ФЛАНЦЕВОЕ (PN25)*** . . . 10

КРАН ШАРОВОЙ СТАНДАРТНОПРОХОДНОЙ ***284 ФЛАНЦЕВОЕ (PN25)/ФЛАНЦЕВОЕ (PN25)***
с фланцем для установки привода . . . 11

КРАН ШАРОВОЙ СТАНДАРТНОПРОХОДНОЙ ***286 ФЛАНЦЕВОЕ/ФЛАНЦЕВОЕ***
под задвижку . . . 12

КРАН ШАРОВОЙ ПОЛНОПРОХОДНОЙ ***290 РЕЗЬБОВОЕ/РЕЗЬБОВОЕ*** . . . 13

КРАН ШАРОВОЙ ПОЛНОПРОХОДНОЙ ***292 ПРИВАРНОЕ/ПРИВАРНОЕ*** . . . 14

КРАН ШАРОВОЙ ПОЛНОПРОХОДНОЙ ***292 ПРИВАРНОЕ/ПРИВАРНОЕ***
с фланцем для установки привода . . . 15

КРАН ШАРОВОЙ ПОЛНОПРОХОДНОЙ ***293 ФЛАНЦЕВОЕ/ФЛАНЦЕВОЕ*** . . . 16

КРАН ШАРОВОЙ ПОЛНОПРОХОДНОЙ ***293 ФЛАНЦЕВОЕ/ФЛАНЦЕВОЕ***
с фланцем для установки привода . . . 17

КРАН ШАРОВОЙ ПОЛНОПРОХОДНОЙ ***294 ФЛАНЦЕВОЕ (PN25)/ФЛАНЦЕВОЕ (PN25)*** . . . 18

КРАН ШАРОВОЙ ПОЛНОПРОХОДНОЙ ***294 ФЛАНЦЕВОЕ (PN25)/ФЛАНЦЕВОЕ (PN25)***
с фланцем для установки привода . . . 19

КРАН ШАРОВОЙ СТАНДАРТНОПРОХОДНОЙ ***482 ПРИВАРНОЕ/ПРИВАРНОЕ***
с удлиненным штоком для бесканальной прокладки . . . 20

КРАН ШАРОВОЙ ПОЛНОПРОХОДНОЙ ***492 ПРИВАРНОЕ/ПРИВАРНОЕ***
с удлиненным штоком для бесканальной прокладки . . . 21

КРАН ШАРОВОЙ СТАНДАРТНОПРОХОДНОЙ/ПОЛНОПРОХОДНОЙ
592/592 ПРИВАРНОЕ/ПРИВАРНОЕ *с удлиненным штоком для бесканальной прокладки* . . . 22

КРАН ШАРОВОЙ СТАНДАРТНОПРОХОДНОЙ/ПОЛНОПРОХОДНОЙ
582/592 ПРИВАРНОЕ/ПРИВАРНОЕ *с удлиненным штоком*
с переходом на ПЭ для бесканальной прокладки . . . 23

КРАН ШАРОВОЙ РЕГУЛИРУЮЩИЙ ***682/692 ПРИВАРНОЕ/ПРИВАРНОЕ*** . . . 24

ПОДБОР РЕДУКТОРОВ ДЛЯ ШАРОВЫХ КРАНОВ TEMPER . . . 25

О ПРОДУКЦИИ

Краны шаровые Temper предназначены для установки на трубопроводы централизованного теплоснабжения и газотранспортные системы. Производятся по ТУ завода-изготовителя.

Краны Temper имеют ряд преимуществ:

- *универсальная конструкция, которая позволяет их использовать на жидких и газообразных средах;*
- *порошковая окраска создает дополнительную антикоррозионную защиту;*
- *оцинкованная пружина обеспечивает более длительный срок эксплуатации;*
- *присоединительные размеры соответствуют российским стандартам;*
- *удлиненная горловина позволяет легко теплоизолировать кран;*
- *не требует обслуживания, подтяжки, смазки;*
- *продукция хладостойкого климатического исполнения (ХЛ1) производится из бесшовной толстостенной стали 09Г2С;*
- *максимальный класс герметичности во всем диапазоне рабочих температур;*
- *краны DN125 и выше по умолчанию комплектуются фланцем для установки привода.*

Пример обозначения шарового крана Temper

2 82 20 050

ИСПОЛНЕНИЕ

- **2** – основное
- **4** – удлиненный шток
- **5** – удлиненный шток с изоляцией усиленного типа
- **6** – регулирующие краны

ТИПЫ ПРИСОЕДИНЕНИЯ

Стандартнопроходной

- **80** – резьбовое/резьбовое
- **81** – резьбовое/приварное
- **82** – приварное/приварное
- **83** – фланцевое/фланцевое
- **84** – фланцевое Pn25/фланцевое Pn25
- **86** – фланцевое/фланцевое укороченная строительная длина
- **87** – фланцевое Pn25/фланцевое Pn25 укороченная строительная длина
- **88** – фланцевое Pn25/приварное
- **89** – фланцевое/приварное

Полнопроходной

- **90** – резьбовое/резьбовое
- **91** – резьбовое/приварное
- **92** – приварное/приварное
- **93** – фланцевое/фланцевое
- **94** – фланцевое Pn25/фланцевое Pn25
- **98** – фланцевое Pn25/приварное
- **99** – фланцевое/приварное

МАТЕРИАЛЫ

- **20** – Углеродистая сталь
- **45** – Хладостойкая сталь
- **66** – Нержавеющая сталь

НОМИНАЛЬНЫЕ ДИАМЕТРЫ

Dn15 – Dn300

Рабочие среды:

Теплосетевая вода, нефтепродукты, ГСМ, ГАЗ и другие рабочие среды, неагрессивные для материалов деталей крана.

Технические характеристики:

- *Максимальная температура: до +200^{0}С;*
- *Минимальная температура: до -40^{0}С (исп. У), до -60^{0}С (исп. ХЛ);*
- *Герметичность: класс «А» ГОСТ Р54808-2011;*
- *Присоединительные размеры фланцев: ГОСТ Р54432-2011;*
- *Ресурс: не менее 10 000 циклов*;*
- *Полный срок службы: не менее 25 лет*;*
- *Гарантийный срок: 3 года.*

**При условии соблюдения правил эксплуатации.*

Крутящие моменты

DN	15	20	25	32	40	50	65	80	100	125	150	200	250	300
Мкр*, Н*м	6	10	12	15	22	25	30	65	90	120	150	340	650	1600
Мср**, Н*м	10	20	22	25	32	35	50	90	130	170	210	420	1100	2400

Материалы

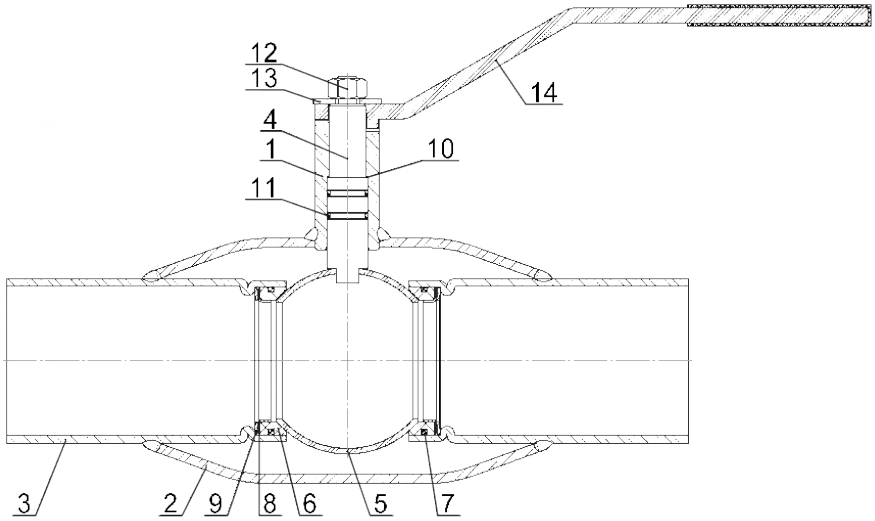

№	Наименование детали	20 (Углеродистая сталь)	45 (Хладостойкая сталь)	66 (Нержавеющая сталь)
1	Горловина	Ст.20	09Г2С	12х18Н10Т
2	Корпус	Ст.20	09Г2С	12х18Н10Т
3	Патрубок	Ст.20	09Г2С	12х18Н10Т
4	Шток	20х13	20х13	12х18Н10Т
5	Шар	20х13, AISI 304, AISI 409	20х13, AISI 304, AISI 409	12х18Н10Т
6	Уплотнение шара	PTFE+C / Ф4К20	PTFE+C / Ф4К20	PTFE+C / Ф4К20
7	Доп. уплотнение шара	FVMQ / Эластомер	FVMQ / Эластомер	FVMQ / Эластомер
8	L-кольцо опорное	Нержавеющая сталь	Нержавеющая сталь	Нержавеющая сталь
9	Пружина	Закаленная пружинная сталь с антикоррозионным покрытием	Закаленная пружинная сталь с антикоррозионным покрытием	Закаленная пружинная сталь с антикоррозионным покрытием
10	Кольцо уплотнения	PTFE+C / Ф4К20	PTFE+C / Ф4К20	PTFE+C / Ф4К20
11	О-образное кольцо уплотнения штока	FVMQ / Эластомер	FVMQ / Эластомер	FVMQ / Эластомер
12	Гайка	Сталь	Сталь	Сталь
13	Шайба	Сталь	Сталь	Сталь
14	Рукоятка	Оцинкованная сталь	Оцинкованная сталь	Оцинкованная сталь

КРАН ШАРОВОЙ СТАНДАРТНОПРОХОДНОЙ

280 *присоединение*
РЕЗЬБОВОЕ/РЕЗЬБОВОЕ

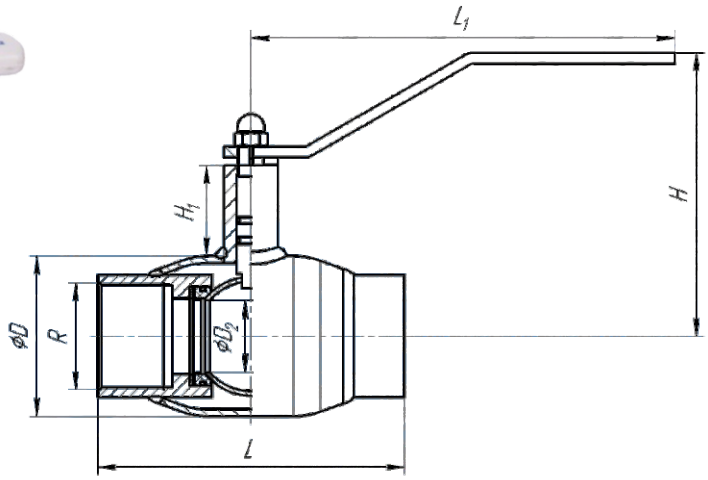

DN	PN	L	L1	H	H1	D	R	D2	Вес, кг
15	40	135	148	132	49	38	1/2	10	1,12
20	40	135	148	135	50	42	3/4	15	1,12
25	40	135	148	138	50	48	1	18	1,68
32	40	135	148	142	50	57	1 1/4	24	2,10
40	40	155	235	145	44	76	1 1/2	30	2,66
50	40	170	235	154	46	89	2	40	3,75
65	25	190	235	162	42	108	2 1/2	45	3,76
80	25	200	235	200	66	133	3	63	6,14
100	25	240	235	209	63	159	4	75	11,4

КРАН ШАРОВОЙ СТАНДАРТНОПРОХОДНОЙ

282 присоединение
ПРИВАРНОЕ/ПРИВАРНОЕ

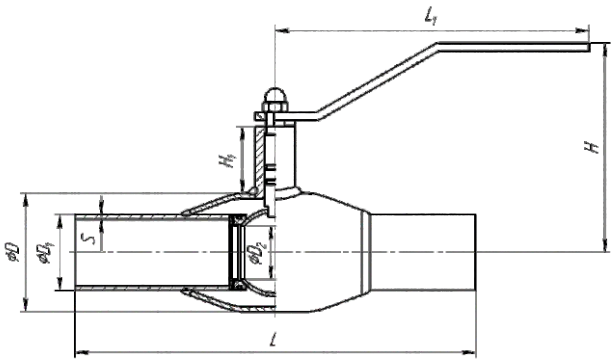

DN	PN	L	L1	H	H1	D	D1	D2	S	Вес, кг
15	40	210	148	132	49	38	21	10	3	0,86
20	40	230	148	135	50	42	27	15	3	1,00
25	40	230	148	138	50	48	32	18	3,5	1,21
32	40	260	148	142	50	57	38	24	3,5	1,50
40	40	260	235	145	44	76	48	30	4	2,58
50	40	300	235	154	46	89	57	40	4	3,25
65	25	360	235	159	42	108	76	49	4	4,90
80	25	370	283	200	66	133	89	63	4	7,52
100	25	390	283	209	63	159	108	75	5	10,38

КРАН ШАРОВОЙ СТАНДАРТНОПРОХОДНОЙ

282 *присоединение*
ПРИВАРНОЕ/ПРИВАРНОЕ
с фланцем для установки привода

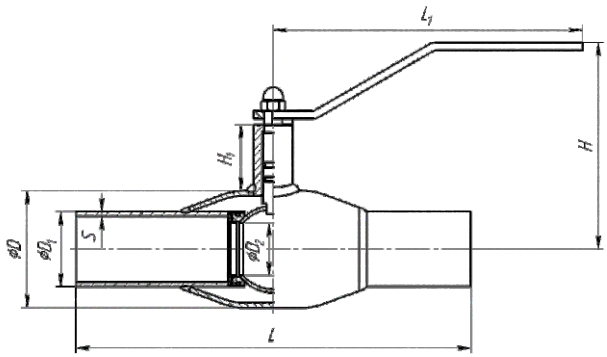

DN	PN	L	L1	H	H1	D	D1	D2	S	Вес, кг
125	25	330	525	195	51	180	133	100	6	14,22
150	25	360	525	210	58	219	159	125	6	22,48
200	25	430	625	225	55	273	219	148	8	39,14
250	25	510	625	270	51	351	273	200	8	63,00
300*	16	730	-	634	98	426	325	240	8	126,00

* Строительная высота и вес указаны с редуктором. Все краны поставляются в комплекте с рукояткой, могут также поставляться с установленным механическим редуктором.

Присоединительные размеры ISO фланца под привод

DN	Обозначение по ISO 5211	D3	D4	D5	n отв.	L2
125 редуцированный, 100 полнопроходной	F10	102	11	30	4	8
150 редуцированный, 125 полнопроходной	F10	120	11	30	4	8
200 редуцированный, 150 полнопроходной	F10	120	11	30	4	8
250 редуцированный, 200 полнопроходной	F12	125	13	35	4	10
300 редуцированный, 250 полнопроходной	F16	165	22	50	4	14

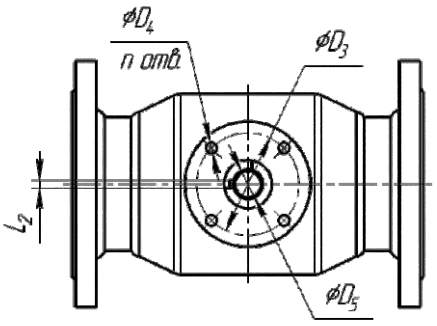

КРАН ШАРОВОЙ СТАНДАРТНОПРОХОДНОЙ

283 *присоединение*
ФЛАНЦЕВОЕ/ФЛАНЦЕВОЕ

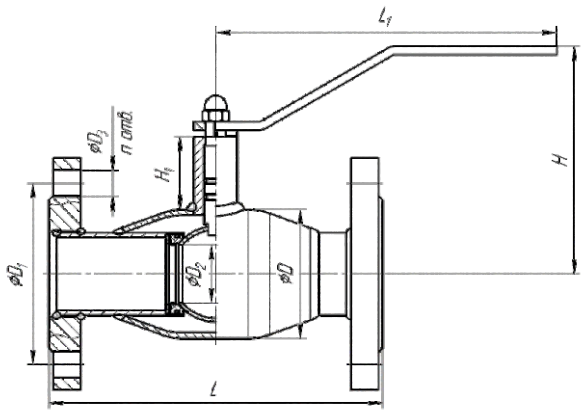

DN	PN	L	L1	H	H1	D	D1	D2	D3	n отв.	Вес, кг
15	40	130	148	132	49	38	65	10	14	4	1,7
20	40	150	148	135	50	42	75	15	14	4	2,34
25	40	160	148	138	50	48	85	18	14	4	2,88
32	40	180	148	142	50	57	100	24	18	4	3,74
40	40	200	235	145	44	76	110	30	18	4	5,24
50	40	230	235	154	46	89	125	40	18	4	6,92
65	16	270	235	159	42	108	145	49	18	4	9,50
80	16	280	283	200	66	133	160	63	18	4	13,10
100	16	300	283	209	63	159	180	75	18	8	17,08

КРАН ШАРОВОЙ СТАНДАРТНОПРОХОДНОЙ

283 *присоединение*
ФЛАНЦЕВОЕ/ФЛАНЦЕВОЕ
с фланцем для установки привода

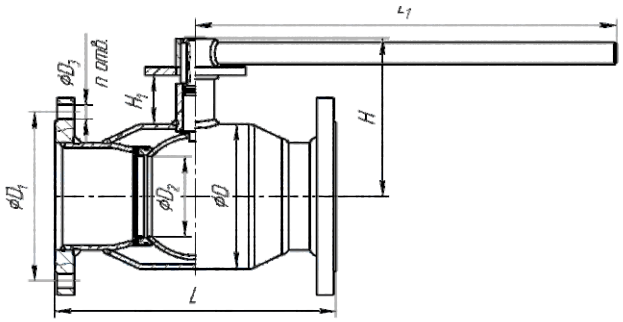

DN	PN	L	L1	H	H1	D	D1	D2	D3	n отв.	Вес, кг
125	16	350	525	195	51	180	210	100	18	8	25,42
150	16	380	525	210	58	219	240	125	22	8	37,20
200	16	450	625	225	55	273	295	148	22	12	58,10
250	16	530	625	270	51	351	355	200	26	12	92,00
300*	16	750	-	634	98	426	410	240	26	12	161,00

* Строительная высота и вес указаны с редуктором. Все краны поставляются в комплекте с рукояткой, могут также поставляться с установленным механическим редуктором.

Присоединительные размеры ISO фланца под привод

DN	Обозначение по ISO 5211	D3	D4	D5	n отв.	L2
125 редуцированный, 100 полнопроходной	F10	102	11	30	4	8
150 редуцированный, 125 полнопроходной	F10	120	11	30	4	8
200 редуцированный, 150 полнопроходной	F10	120	11	30	4	8
250 редуцированный, 200 полнопроходной	F12	125	13	35	4	10
300 редуцированный, 250 полнопроходной	F16	165	22	50	4	14

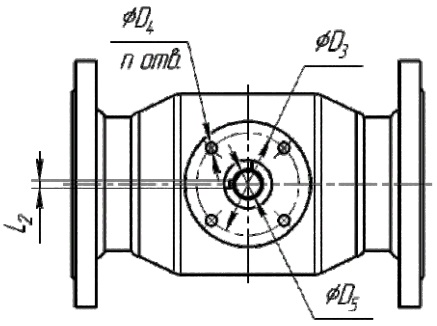

КРАН ШАРОВОЙ СТАНДАРТНОПРОХОДНОЙ

284 *присоединение*
ФЛАНЦЕВОЕ (PN25)/ФЛАНЦЕВОЕ (PN25)

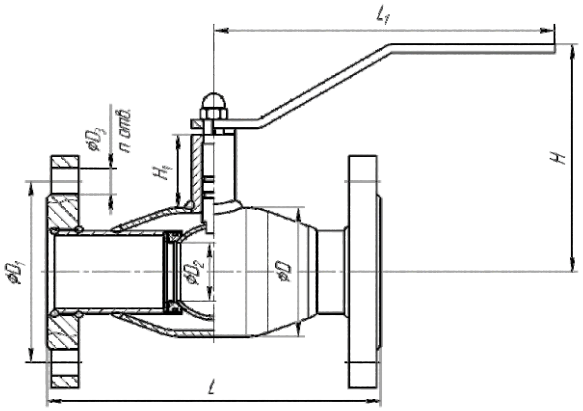

DN	PN	L	L1	H	H1	D	D1	D2	D3	n отв.	Вес, кг
65	25	270	235	159	42	108	145	49	18	4	10,34
80	25	280	235	200	66	133	160	63	18	8	14,84
100	25	300	235	209	63	159	190	75	22	8	21,00

КРАН ШАРОВОЙ СТАНДАРТНОПРОХОДНОЙ

284 *присоединение*
ФЛАНЦЕВОЕ (PN25)/ФЛАНЦЕВОЕ (PN25)
с фланцем для установки привода

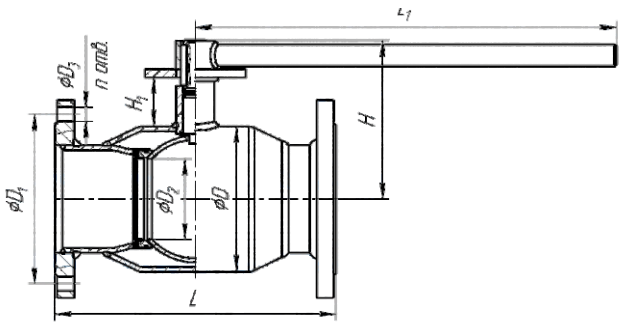

DN	PN	L	L1	H	H1	D	D1	D2	D3	n отв.	Вес, кг
125	25	350	525	195	51	180	220	100	26	8	31,12
150	25	380	525	210	58	219	250	125	26	8	44,38
200	25	450	625	225	55	273	310	148	26	12	68,68
250	25	530	625	270	51	351	370	200	30	12	108,50

Все краны поставляются в комплекте с рукояткой, могут также поставляться с установленным механическим редуктором.

Присоединительные размеры ISO фланца под привод

DN	Обозначение по ISO 5211	D3	D4	D5	n отв.	L2
125 редуцированный, 100 полнопроходной	F10	102	11	30	4	8
150 редуцированный, 125 полнопроходной	F10	120	11	30	4	8
200 редуцированный, 150 полнопроходной	F10	120	11	30	4	8
250 редуцированный, 200 полнопроходной	F12	125	13	35	4	10
300 редуцированный, 250 полнопроходной	F16	165	22	50	4	14

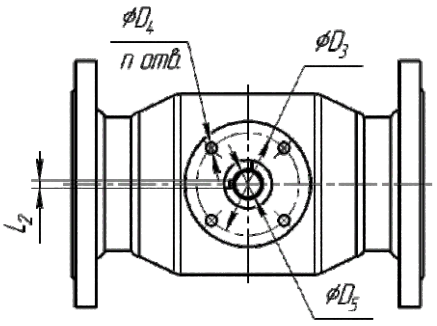

НефтеГазСервис
ПОСТАВКИ ТРУБОПРОВОДНОЙ АРМАТУРЫ

Официальный дилер ООО «Темпер»
Тел. +7 (8412) 23-33-23
zakaz@ngs-penza.ru
ngs-penza.ru

КРАН ШАРОВОЙ СТАНДАРТНОПРОХОДНОЙ

286 *присоединение*
ФЛАНЦЕВОЕ/ФЛАНЦЕВОЕ
«под задвижку»

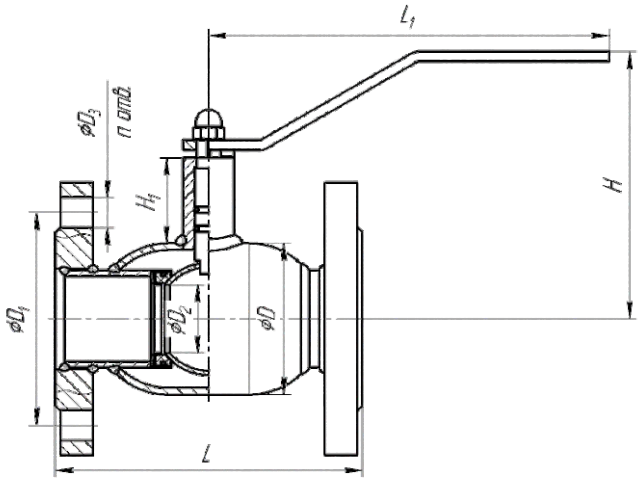

DN	PN	L	L1	H	H1	D	D1	D2	D3	n отв.	Вес, кг
40	40	165	235	145	44	76	110	30	18	4	5,05
50	40	180	235	154	46	89	125	40	18	4	6,51
65	16	200	235	159	42	108	145	45	18	4	8,65
80	16	210	283	200	66	133	160	63	18	4	12,15
100	16	230	283	209	63	159	180	75	18	8	16,04
125	16	254	525	195	51	180	210	100	18	8	22,2
150	16	280	525	210	58	219	240	125	25	8	29,5

КРАН ШАРОВОЙ ПОЛНОПРОХОДНОЙ

290 *присоединение*
РЕЗЬБОВОЕ/РЕЗЬБОВОЕ

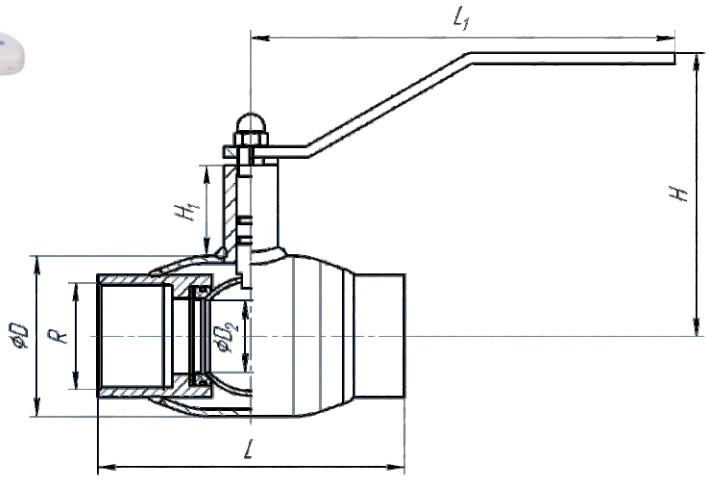

DN	PN	L	L1	H	H1	D	R	D2	Вес, кг
15	40	135	148	135	50	42	1/2	15	1,12
20	40	135	148	138	50	48	3/4	18	1,68
25	40	135	148	142	50	57	1	24	2,10
32	40	155	235	145	44	76	1 1/4	30	2,66
40	40	170	235	154	46	89	1 1/2	40	3,75
50	40	190	235	159	42	108	2	50	5,20
65	25	200	283	200	66	133	2 1/2	63	6,14
80	25	240	283	209	63	159	3	75	11,4

КРАН ШАРОВОЙ ПОЛНОПРОХОДНОЙ

292 присоединение ПРИВАРНОЕ/ПРИВАРНОЕ

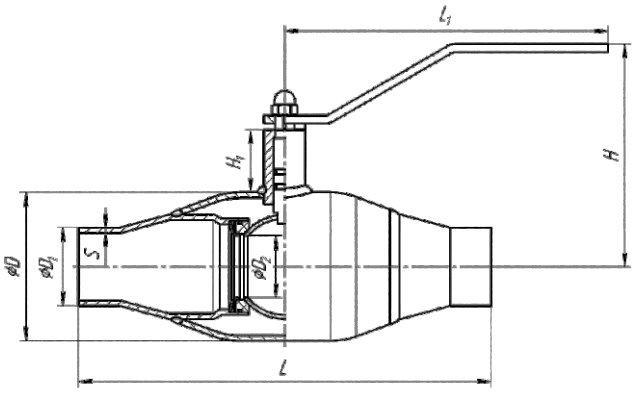

DN	PN	L	L1	H	H1	D	D1	D2	S	Вес, кг
15	40	210	148	135	50	42	21	15	3	1,00
20	40	230	148	138	50	48	27	18	3,5	1,21
25	40	230	148	142	50	57	32	24	3,5	1,50
32	40	260	235	145	44	76	38	30	4	2,58
40	40	260	235	154	46	89	48	40	4	3,25
50	25	300	235	159	42	108	57	49	4	4,90
65	25	360	283	200	66	133	76	63	4	7,52
80	25	370	283	209	63	159	89	75	5	10,38

КРАН ШАРОВОЙ ПОЛНОПРОХОДНОЙ

292 *присоединение*
ПРИВАРНОЕ/ПРИВАРНОЕ
с фланцем для установки привода

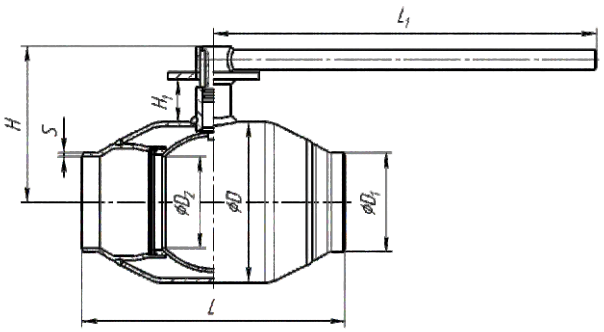

DN	PN	L	L1	H	H1	D	D1	D2	S	Вес, кг
100	25	330	525	195	51	180	108	100	6	14,22
125	25	360	525	210	58	219	133	125	6	22,48
150	25	390	625	225	55	273	159	148	8	39,14
200	25	510	625	270	51	351	219	200	8	63,00
250*	16	730	-	634	98	426	273	240	8	126,00

* Строительная высота и вес указаны с редуктором. Все краны поставляются в комплекте с рукояткой, могут также поставляться с установленным механическим редуктором.

Присоединительные размеры ISO фланца под привод

DN	Обозначение по ISO 5211	D3	D4	D5	n отв.	L2
125 редуцированный, 100 полнопроходной	F10	102	11	30	4	8
150 редуцированный, 125 полнопроходной	F10	120	11	30	4	8
200 редуцированный, 150 полнопроходной	F10	120	11	30	4	8
250 редуцированный, 200 полнопроходной	F12	125	13	35	4	10
300 редуцированный, 250 полнопроходной	F16	165	22	50	4	14

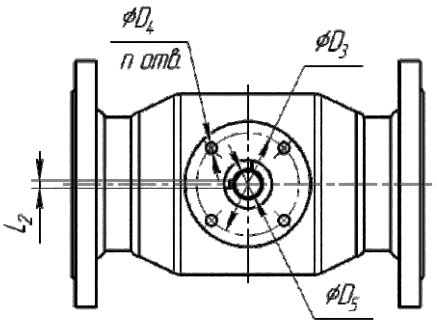

КРАН ШАРОВОЙ ПОЛНОПРОХОДНОЙ

293 *присоединение*
ФЛАНЦЕВОЕ/ФЛАНЦЕВОЕ

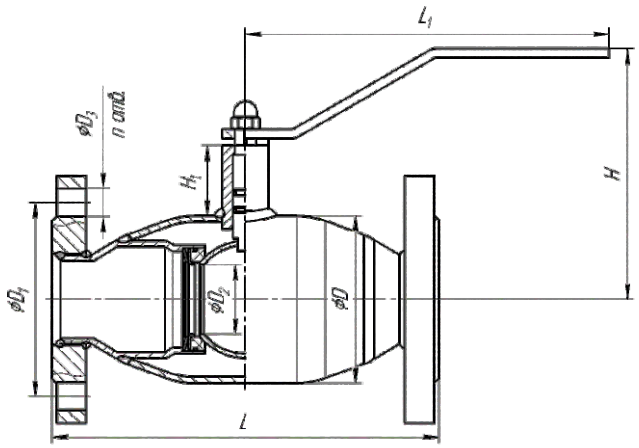

DN	PN	L	L1	H	H1	D	D1	D2	D3	n отв.	Вес, кг
15	40	130	148	135	50	42	65	15	14	4	1,84
20	40	150	148	138	50	48	75	18	14	4	2,55
25	40	160	148	142	50	57	85	24	14	4	3,17
32	40	180	235	145	44	76	100	30	18	4	4,82
40	40	200	235	154	46	89	110	40	18	4	5,91
50	40	250	235	159	42	108	125	49	18	4	8,57
65	16	270	235	200	66	133	145	63	18	4	12,12
80	16	290	283	209	63	159	160	75	18	4	15,96

КРАН ШАРОВОЙ ПОЛНОПРОХОДНОЙ

293 *присоединение*
ФЛАНЦЕВОЕ/ФЛАНЦЕВОЕ
с фланцем для установки привода

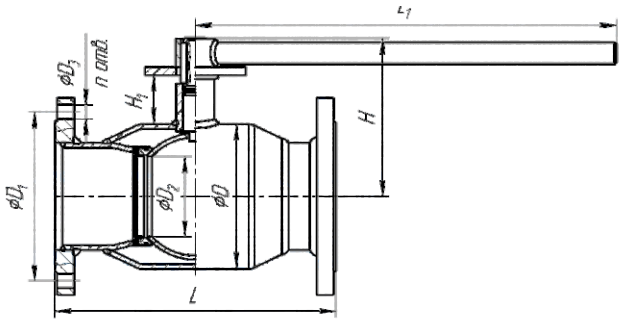

DN	PN	L	L1	H	H1	D	D1	D2	D3	n отв.	Вес, кг
100	16	350	525	195	51	180	180	100	18	8	20,92
125	16	380	525	210	58	219	210	125	18	8	33,68
150	16	410	625	225	55	273	240	148	22	8	53,86
200	16	530	625	270	51	351	295	200	22	12	81,96
250*	16	750	-	634	98	426	355	240	26	12	146,00

* Строительная высота и вес указаны с редуктором. Все краны поставляются в комплекте с рукояткой, могут также поставляться с установленным механическим редуктором.

Присоединительные размеры ISO фланца под привод

DN	Обозначение по ISO 5211	D3	D4	D5	n отв.	L2
125 редуцированный, 100 полнопроходной	F10	102	11	30	4	8
150 редуцированный, 125 полнопроходной	F10	120	11	30	4	8
200 редуцированный, 150 полнопроходной	F10	120	11	30	4	8
250 редуцированный, 200 полнопроходной	F12	125	13	35	4	10
300 редуцированный, 250 полнопроходной	F16	165	22	50	4	14

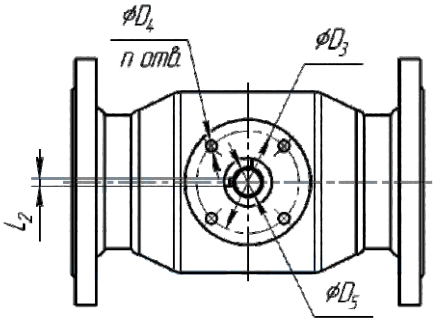

КРАН ШАРОВОЙ ПОЛНОПРОХОДНОЙ

294 *присоединение*
ФЛАНЦЕВОЕ (PN25)/ФЛАНЦЕВОЕ (PN25)

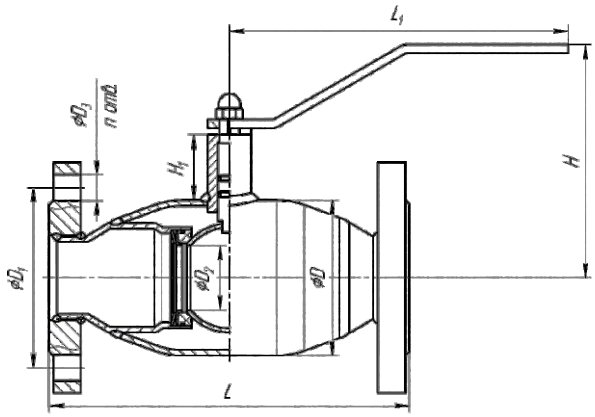

DN	PN	L	L1	H	H1	D	D1	D2	D3	n отв.	Вес, кг
65	25	270	283	200	66	133	145	63	18	4	12,96
80	25	290	283	209	63	159	160	76	18	8	17,70

КРАН ШАРОВОЙ ПОЛНОПРОХОДНОЙ

294 *присоединение*
ФЛАНЦЕВОЕ (PN25)/ФЛАНЦЕВОЕ (PN25)
с фланцем для установки привода

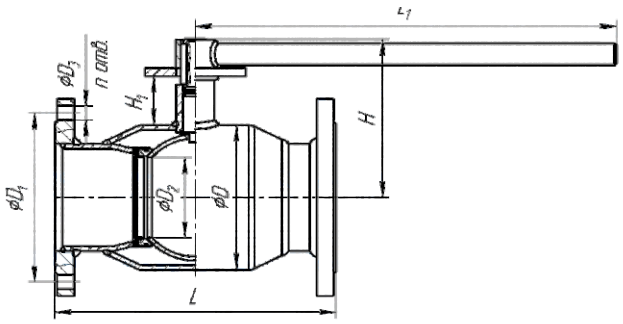

DN	PN	L	L1	H	H1	D	D1	D2	D3	n отв.	Вес, кг
100	25	350	525	195	51	180	195	100	22	8	24,84
125	25	380	525	210	58	219	220	125	26	8	39,38
150	25	410	525	225	55	273	250	148	26	8	61,04
200	25	530	525	270	51	351	310	200	26	12	92,54

Все краны поставляются в комплекте с рукояткой, могут также поставляться с установленным механическим редуктором.

Присоединительные размеры ISO фланца под привод

DN	Обозначение по ISO 5211	D3	D4	D5	n отв.	L2
125 редуцированный, 100 полнопроходной	F10	102	11	30	4	8
150 редуцированный, 125 полнопроходной	F10	120	11	30	4	8
200 редуцированный, 150 полнопроходной	F10	120	11	30	4	8
250 редуцированный, 200 полнопроходной	F12	125	13	35	4	10
300 редуцированный, 250 полнопроходной	F16	165	22	50	4	14

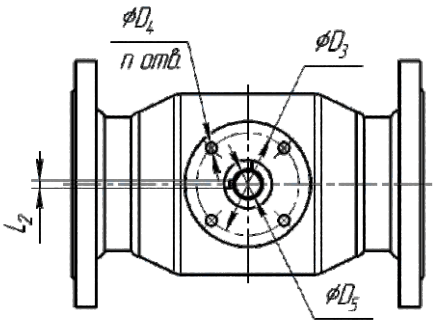

КРАН ШАРОВОЙ СТАНДАРТНОПРОХОДНОЙ

482

присоединение
ПРИВАРНОЕ/ПРИВАРНОЕ
с удлиненным штоком
для бесканальной прокладки

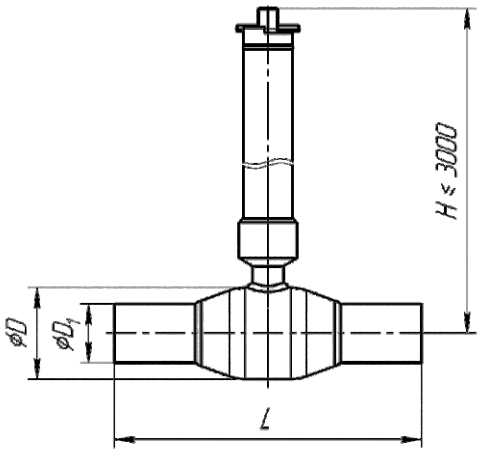

DN	PN	L	D	D1	H
25	40	230	48	32	по заказу
32	40	260	57	38	по заказу
40	40	260	76	48	по заказу
50	40	300	89	57	по заказу
65	25	360	108	76	по заказу
80	25	370	133	89	по заказу
100	25	390	159	108	по заказу
125	25	330	180	133	по заказу
150	25	360	219	159	по заказу
200	25	430	273	219	по заказу
250	25	510	351	273	по заказу
300	16	730	426	325	по заказу

КРАН ШАРОВОЙ ПОЛНОПРОХОДНОЙ

492

присоединение
ПРИВАРНОЕ/ПРИВАРНОЕ
с удлиненным штоком
для бесканальной прокладки

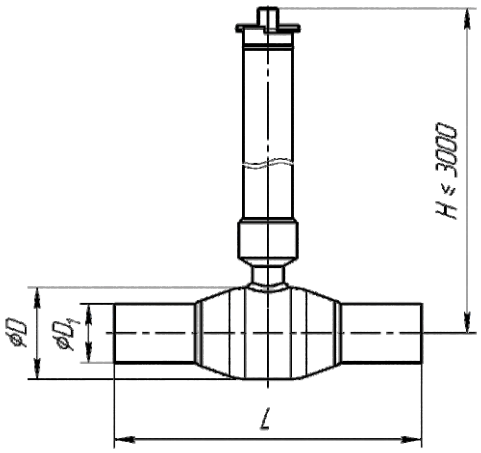

DN	PN	L	D	D1	H
25	40	230	57	32	по заказу
32	40	260	76	38	по заказу
40	40	260	89	48	по заказу
50	40	300	108	57	по заказу
65	25	360	133	76	по заказу
80	25	370	159	89	по заказу
100	25	330	180	108	по заказу
125	25	360	180	133	по заказу
150	25	430	219	159	по заказу
200	25	510	273	219	по заказу
250	16	730	426	273	по заказу

КРАН ШАРОВОЙ СТАНДАРТНОПРОХОДНОЙ/ПОЛНОПРОХОДНОЙ

582/592

присоединение
ПРИВАРНОЕ/ПРИВАРНОЕ
с удлиненным штоком
для бесканальной прокладки

с изоляцией весьма усиленного типа «Protegol»

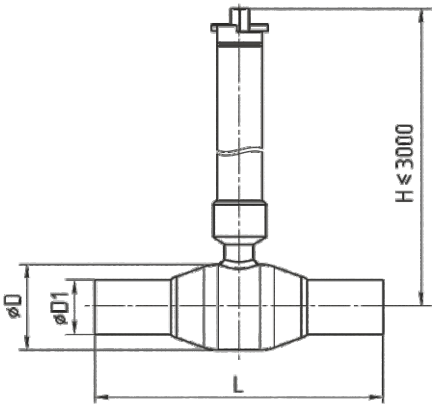

СТАНДАРТНОПРОХОДНОЙ

DN	PN	L	D	D1	H
25	40	230	48	32	по заказу
32	40	260	57	38	по заказу
40	40	260	76	48	по заказу
50	40	300	89	57	по заказу
65	25	360	108	76	по заказу
80	25	370	133	89	по заказу
100	25	390	159	108	по заказу
125	25	330	180	133	по заказу
150	25	360	219	159	по заказу
200	25	430	273	219	по заказу
250	25	510	351	273	по заказу
300	16	730	426	325	по заказу

ПОЛНОПРОХОДНОЙ

DN	PN	L	D	D1	H
25	40	230	57	32	по заказу
32	40	260	76	38	по заказу
40	40	260	89	48	по заказу
50	40	300	108	57	по заказу
65	25	360	133	76	по заказу
80	25	370	159	89	по заказу
100	25	330	180	108	по заказу
125	25	360	180	133	по заказу
150	25	390	219	159	по заказу
200	25	510	273	219	по заказу
250	16	730	426	273	по заказу

КРАН ШАРОВОЙ СТАНДАРТНОПРОХОДНОЙ/ПОЛНОПРОХОДНОЙ

582/592

присоединение
ПРИВАРНОЕ/ПРИВАРНОЕ
с удлиненным штоком с переходом на ПЭ патрубки для бесканальной прокладки

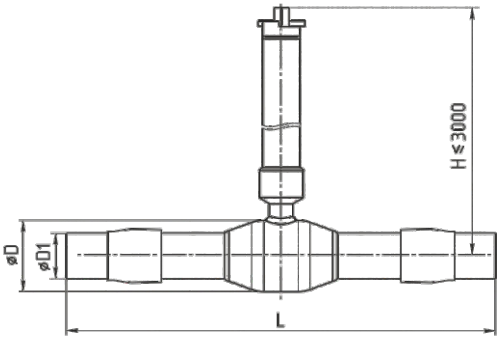

СТАНДАРТНОПРОХОДНОЙ

DN	PN	L	D	D1	H
25	40	1410	48	32	по заказу
32	40	1440	57	38	по заказу
40	40	1380	76	48	по заказу
50	40	1440	89	57	по заказу
65	25	1520	108	76	по заказу
80	25	1570	133	89	по заказу
100	25	1630	159	108	по заказу
125	25	1890	180	133	по заказу
150	25	1920	219	159	по заказу
200	25	1950	273	219	по заказу
250	25	2230	351	273	по заказу
300	16	2750	426	325	по заказу

ПОЛНОПРОХОДНОЙ

DN	PN	L	D	D1	H
25	40	1410	57	32	по заказу
32	40	1440	76	38	по заказу
40	40	1380	89	48	по заказу
50	40	1440	108	57	по заказу
65	25	1520	133	76	по заказу
80	25	1570	159	89	по заказу
100	25	1570	180	108	по заказу
125	25	1920	180	133	по заказу
150	25	1950	219	159	по заказу
200	25	2030	273	219	по заказу
250	16	2450	426	273	по заказу

КРАН ШАРОВОЙ РЕГУЛИРУЮЩИЙ

682/692

присоединение
ПРИВАРНОЕ/ПРИВАРНОЕ

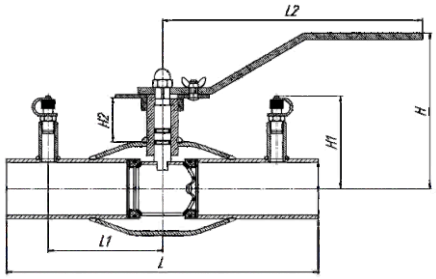

Управление потоком происходит с помощью поворота рукоятки указателя, положение которой фиксируется болтом и гайкой-бабочкой.
Производятся в двух исполнениях:

- С измерительными ниппелями: измерение, перепад и расход давления в системе возможно измерить с помощью расходомера.
- Без измерительных ниппелей: настройка расхода осуществляется только при помощи рукоятки с указателем.

Размеры по DN (серия 682)

DN	L	L1	L2	H	H1	H2
20	230	65	175	135	74	45
25	230	65	175	138	76	45
32	260	80	175	140	79	45
40	260	90	250	148	84	43
50	300	110	250	148	88	40
65	360	120	250	152	98	36
80	370	135	300	186	138	49
100	390	135	300	194	148	43

ПРОПУСКНАЯ СПОСОБНОСТЬ РЕГУЛИРУЮЩЕГО ШАРОВОГО КРАНА TEMPER Kv, $М^3$/ЧАС

Значение на шкале крана	DN 15	DN 20	DN 25	DN 32	DN 40	DN 50	DN 65	DN 80	DN 100	DN 125	DN 150
1	-	-	-	0,42	0,57	1,30	2,45	3,38	6,55	8,75	14,30
2	0,16	0,16	0,50	0,79	1,50	2,76	4,82	7,45	12,62	18,50	23,14
3	0,40	0,40	1,20	1,50	2,65	4,45	8,10	12,95	20,20	31,10	45,14
4	0,82	0,82	1,90	2,23	4,10	6,80	11,80	19,20	28,76	45,80	66,47
5	1,19	1,19	2,80	3,50	5,85	9,78	16,25	27,62	42,92	65,84	98,30
6	1,90	1,90	4,60	5,20	8,50	14,20	26,10	39,10	61,20	98,60	145,20
7	3,10	3,10	6,50	7,12	12,41	20,10	33,72	54,20	91,10	143,20	243,00
8	4,30	4,30	9,10	9,88	17,20	26,70	46,15	76,12	134,20	206,10	341,10
9	5,72	5,72	12,20	13,20	22,30	34,40	61,40	106,7	214,25	289,80	458,20

ПОДБОР РЕДУКТОРОВ *ДЛЯ ШАРОВЫХ КРАНОВ TEMPER*

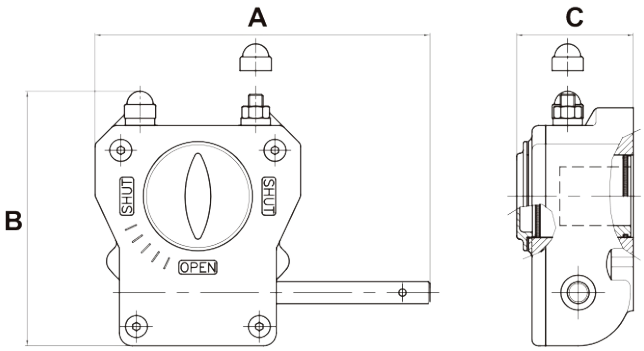

DN	Крут. момент	Фланец ISO 5211	Тип редуктор -25°C +110°C	Тип редуктор -40°C +110°C	Тип редуктор -55°C +110°C	Масса редуктора, кг	Размер (без штурвала), мм			Диаметр штурвала, мм
							A	B	C	
125	200	F10	X-61	X-61 LT	Q-400 LLT	3	225	170,5	77	200
150	400	F10	X-61	X-61 LT	Q-800 LLT	3	225	170,5	77	200
200	600	F10	Q-800	Q-800 GGG40	Q-800 LLT	7,9	380,5	187,5	90,5	200
250	1600	F12	Q-1500	Q-1500 GGG40	Q-1500 LLT	14	292	206	97	300
300	4000	F16	Q-4000	Q-4000 GGG40	Q-4000 LLT	33,7	441	326	128	300

При размещении заказа на шаровые краны с механическим редуктором по умолчанию устанавливается редуктор с температурным диапазоном от -25°C до +110°C. Редукторы с более низкими температурным диапазоном (t= -40; -55°C) устанавливаются по требованию заказчика.